CTN1000S 系列霍尔电流传感器

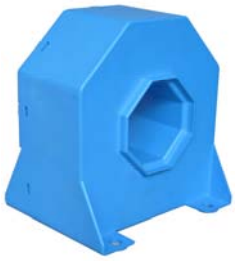

CTN1000S 系列电流传感器应用霍尔效应，零磁通原理能在电隔离的条件下精确测量的直流、交流、脉冲以及各种不规则波形的电流。

技术参数

型号	CTN1000S				
额定输入电流（I_{PN}）	1000				A
电流测量范围（I_P ）	2000				A
额定输出电流（I_{out}）	200				mA
匝数比（K_N）	1:5000				
测量电阻（R_M）	with±15V	@±1000Amax	0(min)	30(max)	Ω
		@±1200Amax	0(min)	20(max)	Ω
	with±24V	@±1000Amax	0(min)	75(max)	Ω
		@±2000Amax	0(min)	15(max)	Ω
电源电压（V_C）	±15 ～±24（5%）				V
电流消耗（I_C ）	30+Is				mA
绝缘电压（Vd ）	@50Hz/1min /AC	5			KV
线性度（ε_L）	@ Ip=0±Ipn	≤0.1			%FS
精度（X ）	@ 25℃ V_C=±15～±24	≤±0.2			%
零点失调电流（I_0）	@ Ip=0	≤±0.2			mA
失调电流温漂（I_{OT}）	@ -25～+85℃	±0.5			mA
响应时间（Tr）	@ 100A/Us 10% ～90%	≤1			μs
频带宽度（f）	@-3dB	150			kHz
工作环境温度（ T_A）	–25～+85				℃
贮存环境温度（T_S ）	–40～+125				℃

结构参数（mm）

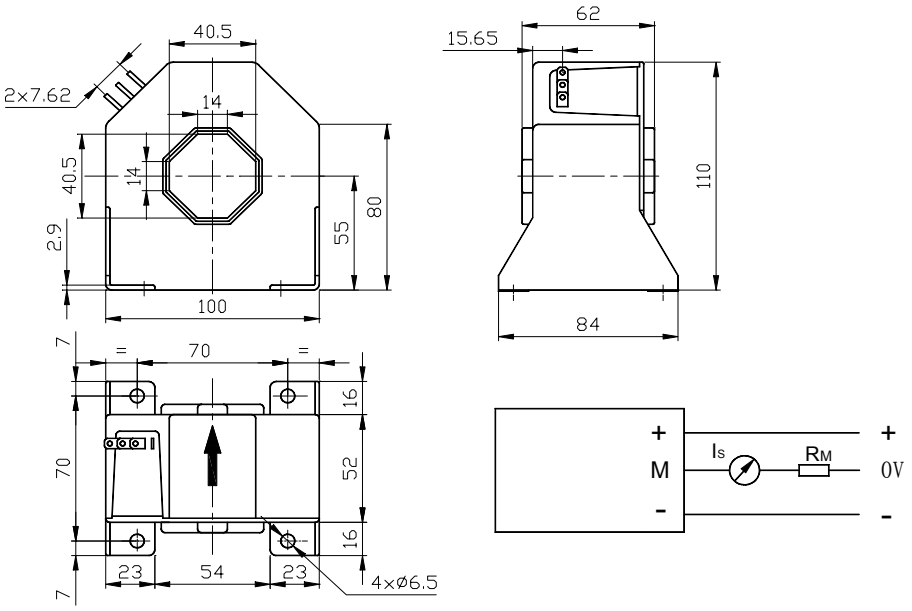

应用范围

- 开关电源　　电焊机电源　　电池电源
- 不间断电源　　变频调速、伺服电机　　电机控制和保护

使用说明

- 在 IP 按箭头方向流动时，Is 是正向。
- 初级导体温度不应超过 100℃
- 母排完全充满初级穿孔时动态特性最佳。